Comune di SANTA MARIA a MONTE

Percorsi ciclopedonali passerella ciclopedonale sul " collettore " in loc.tà Ponticelli

Progetto definitivo esecutivo

Gruppo di progettazione

Mandatario / Progettista architettonico : Arch. Alessandro Nucci
Piazza G Rossa n° 2
50050 - Cerreto Guidi

Progetto strutturale : Ing. Elena Sininberghi
Ing. Carmine Parrillo

Verifiche idrauliche : Ing. Simone Galardini

Rilievi di dettaglio : Ing. Andrea Spagnolo

Prog. sicurezza in fase progettazione : Ing. Andrea Spagnolo

Indagini geologiche e sismiche : Studio associato di Geologia applicata di Benedetti e Carmignani Geol. Andrea Carmignani

Responsabile U. P. : Ing. Maurizio Iannotta
settore 6 - Ufficio LL.PP.
Comune S.Maria a Monte

Es_18_01_DE_TAV 15

Particolari spalla sinistra "B"

scala 1: 200
scala 1:50

Aprile 2019

Sezione-Pianta scala 1:200

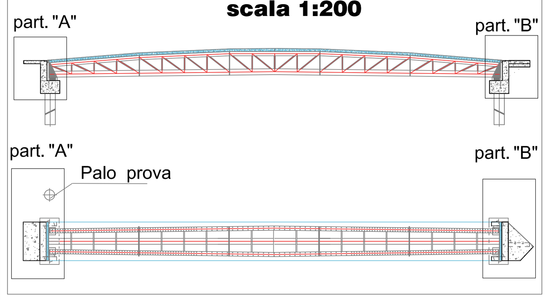

CARATTERISTICHE CALCESTRUZZO						
Classe di Esposizione	Descr. della struttura	Classe di resistenza (28 camerte) N/mm²	Contenuto min. di cemento Kg/m³	Classe di Consistenza	Rapporto max (mm)	Copriferro
XD1	PALI	C28/35	350	S4	20	40
Classe di Esposizione	Descr. della struttura	Classe di resistenza N/mm²	Contenuto min. di cemento Kg/m³	Classe di Consistenza	Rapporto max (mm)	Copriferro
XF2	Soletta	C35/45	450	S4	20	40
Classe di Esposizione	Descr. della struttura	Classe di resistenza N/mm²	Contenuto min. di cemento Kg/m³	Classe di Consistenza	Rapporto max (mm)	Copriferro
XD2	Fondazione	C32/40	400	S4	20	40

CARATTERISTICHE ACCIAIO CARPENTERIA		
	Acciaio strutt. S355 indicato quando usato	Acciaio strutt. S235 alternativo sempre
Tensione di snervamento	f.y = 355 N/mm²	f.y= 235 N/mm²
Tensione di rottura	f.t = 510 N/mm²	f.t= 360 N/mm²
Modulo elastico	E = 210000 N/mm²	E = 210000 N/mm²
Peso specifico	p = 77 N/mm³	p = 77 N/mm³

CARATTERISTICHE ACCIAIO
Barre d' acciaio laminato a caldo B450C
f y = 540 N/mm² — Tens. di rottura a trazione di prog.
f y = 450 N/mm² — Tens. di snervamento di progetto
ε = 75% — Allungamento uniforme al car.max
ε = 1,96% — Def. a limite Elastico di Progetto
ε = 67,5% — Def. a limite Ultimo di Progetto
E== 200 N/mm² — Modulo Elastico (secondo EU5)

- Bulloni classe 10.9
- PIOLI B2S5.0053 - H200 Ø 15
- Classe di esecuzione acciaio: **EXC4**
- Validature a controllo ripetuto radiografica gradua

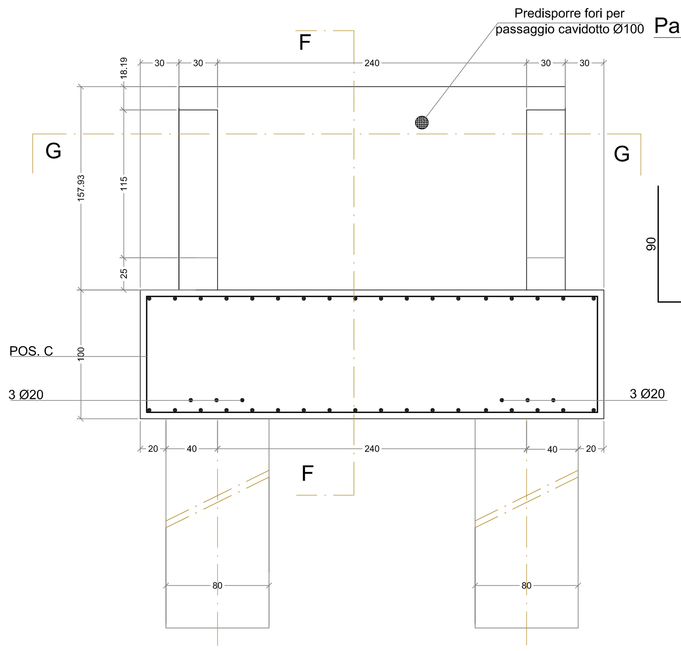

Particolare "B" - SC: 1:20

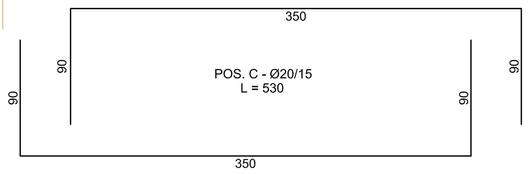

Sezione "F-F" - SC: 1:20

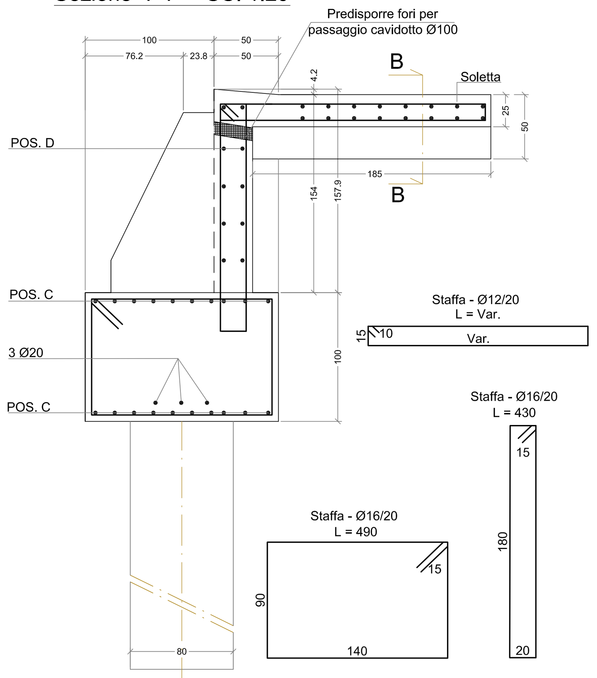

Sezione "G-G" SC: 1:20

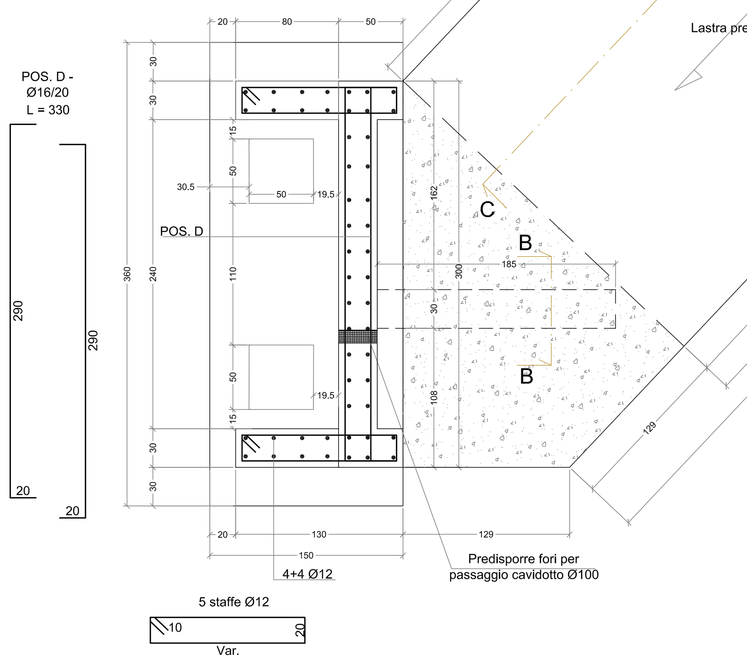

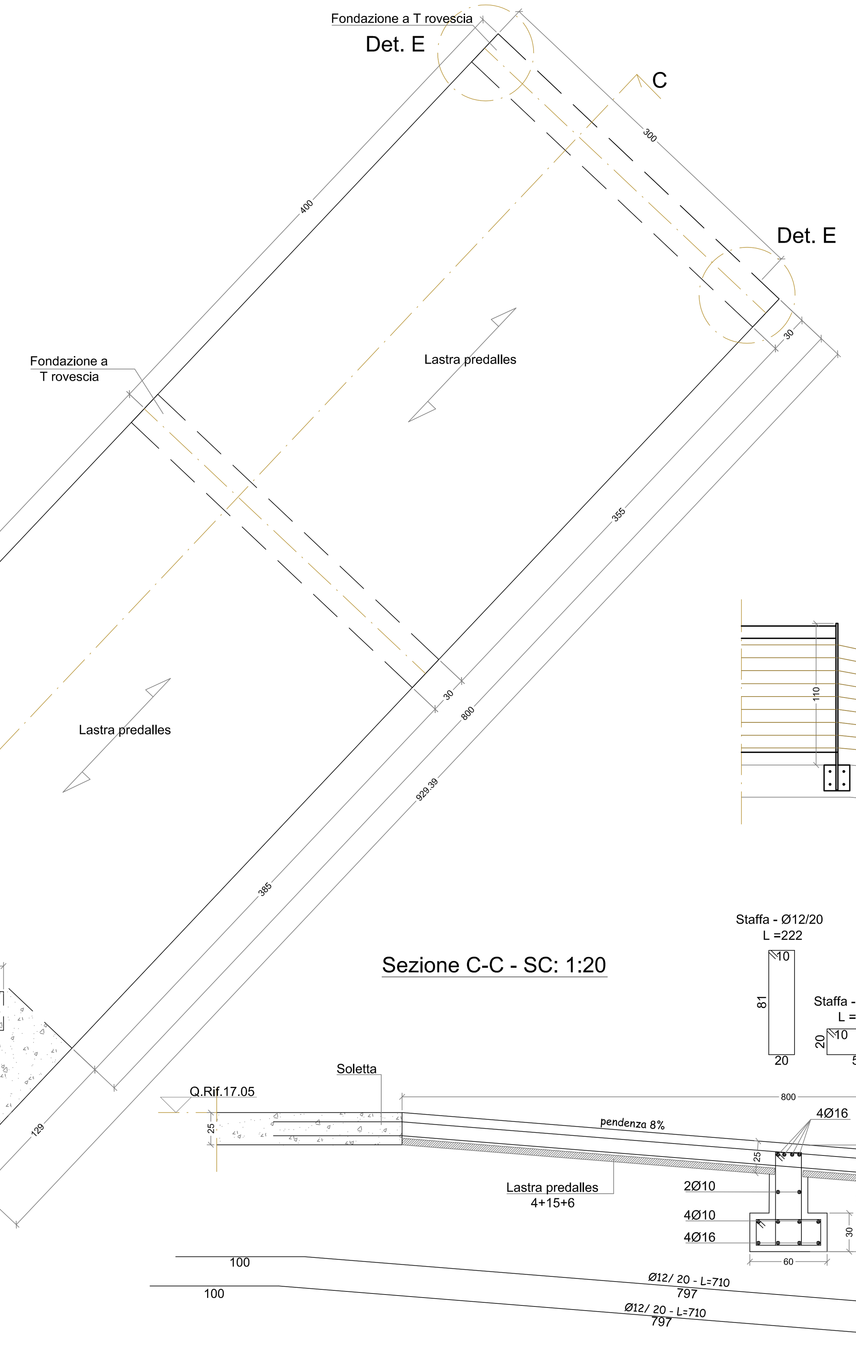

Sezione B-B - SC: 1:20

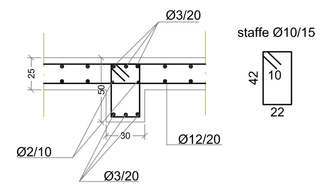

Dettaglio "E" - SC: 1:20

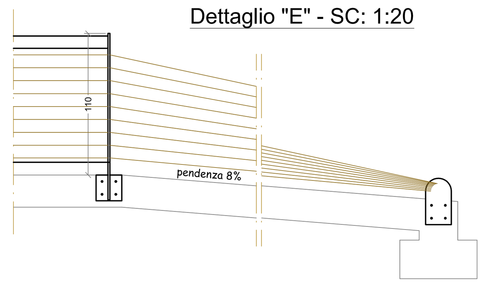
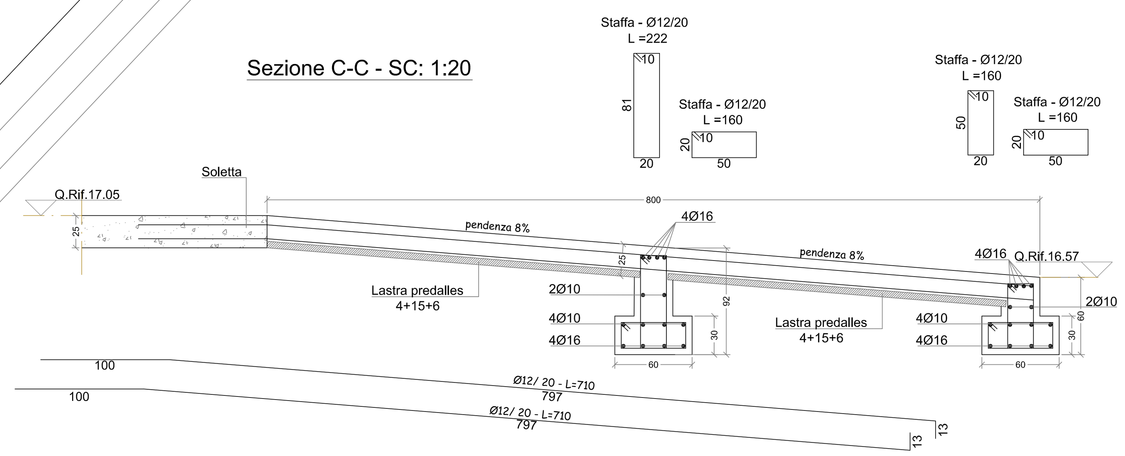
Sezione C-C - SC: 1:20